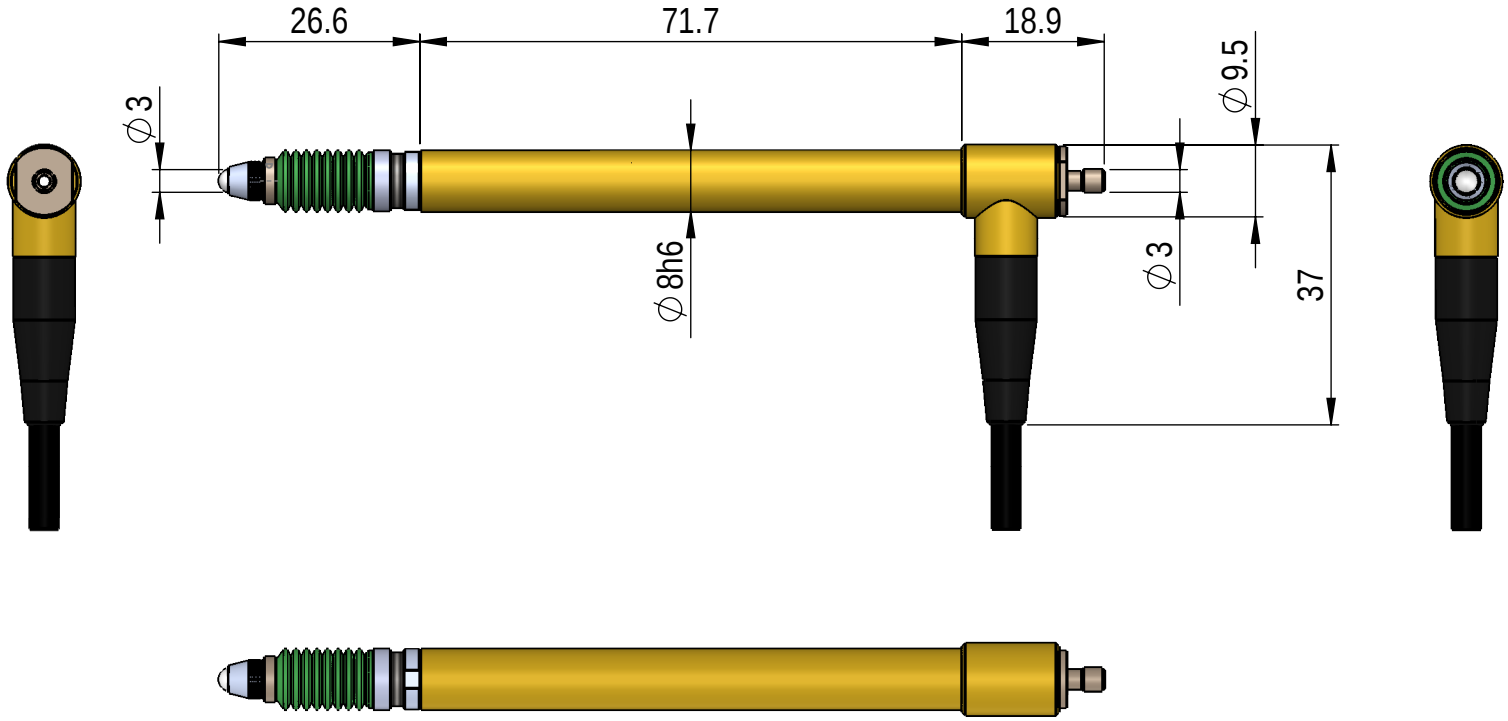

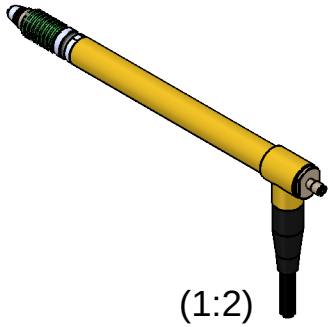

(1:2)

www.peterhirt.com

1001879

T502V

Massstab / Scale

1:1

mm