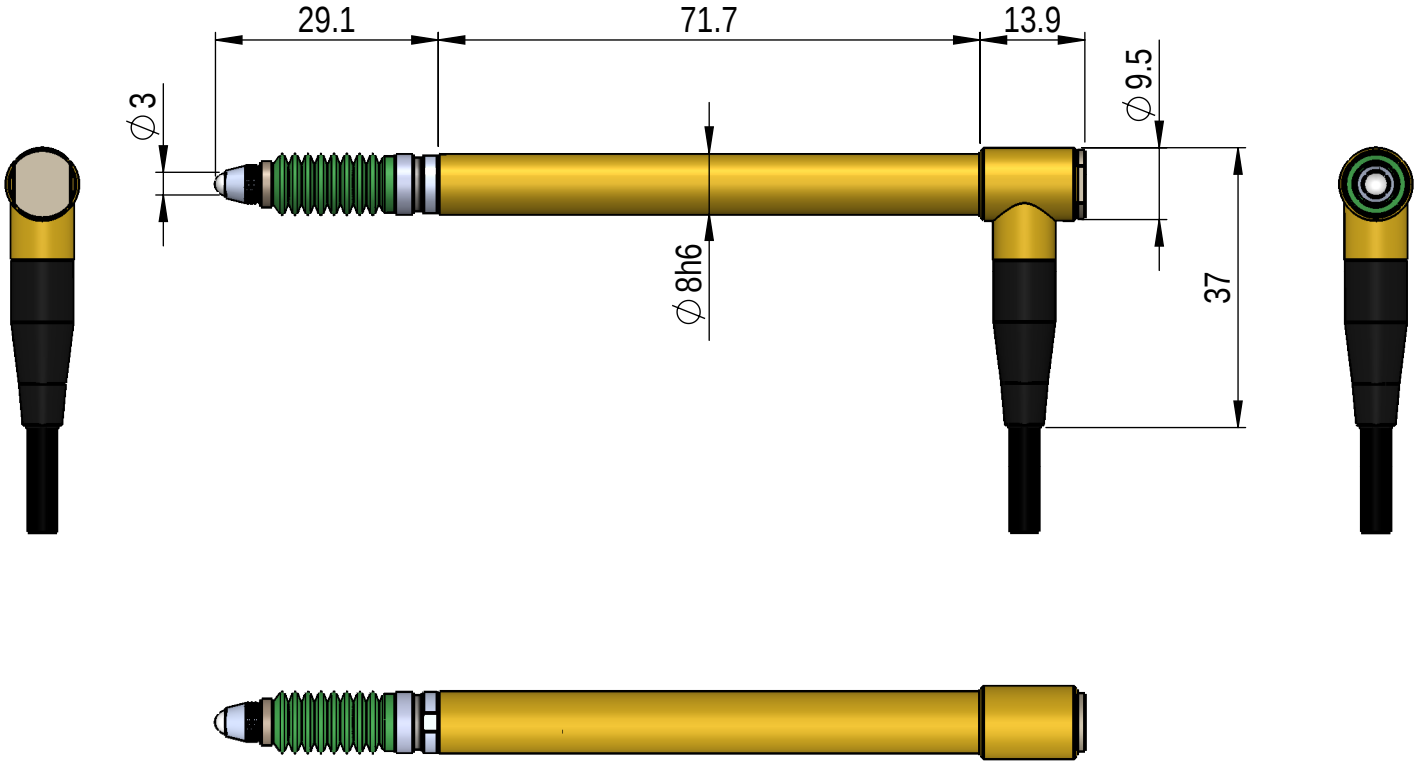

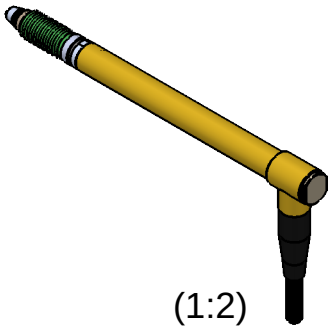

(1:2)

www.peterhirt.com

1002113

T524F

Massstab / Scale

1:1

mm