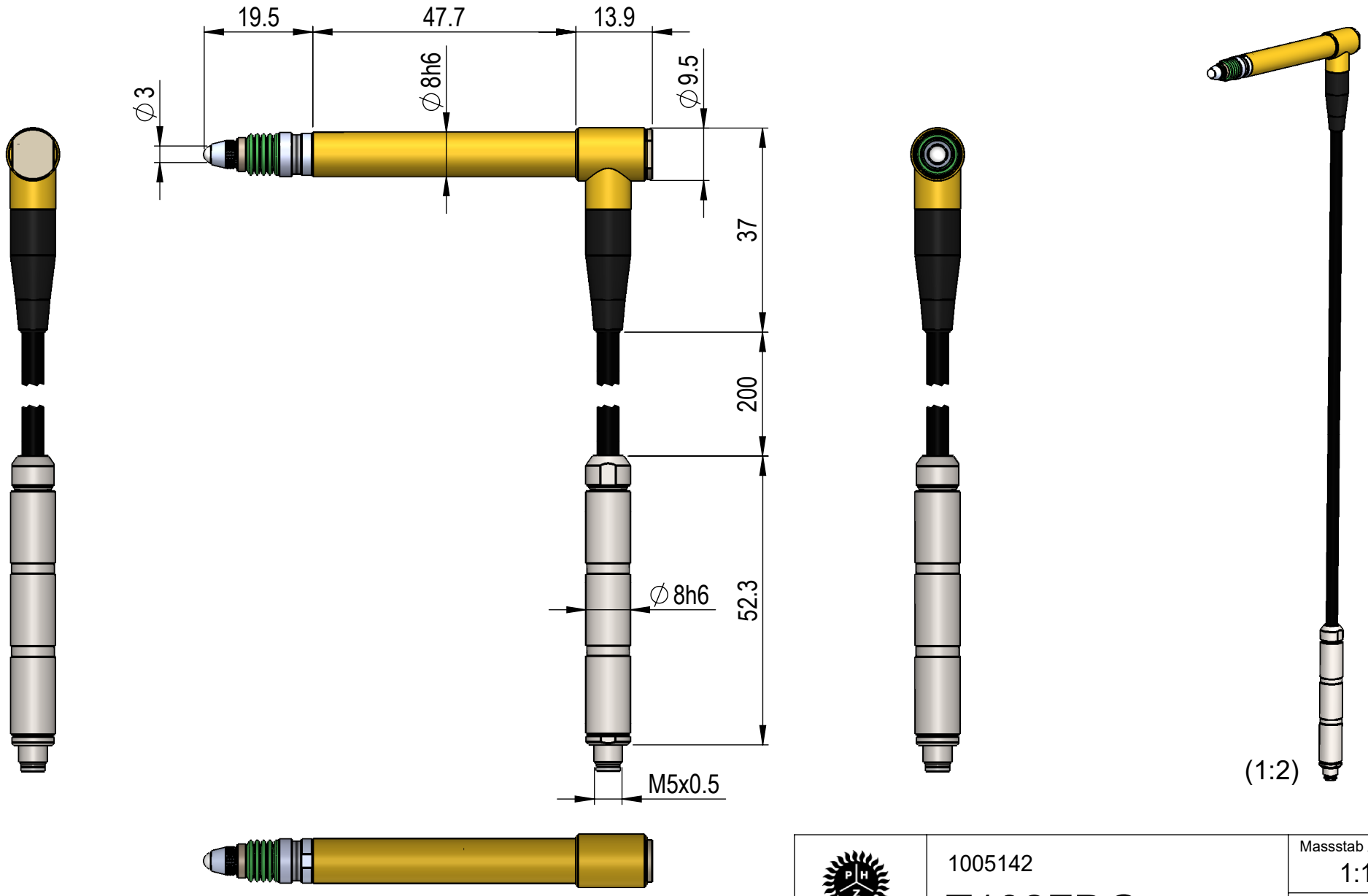

www.peterhirt.com

1005142

T102FDG

Massstab / Scale
1:1
mm