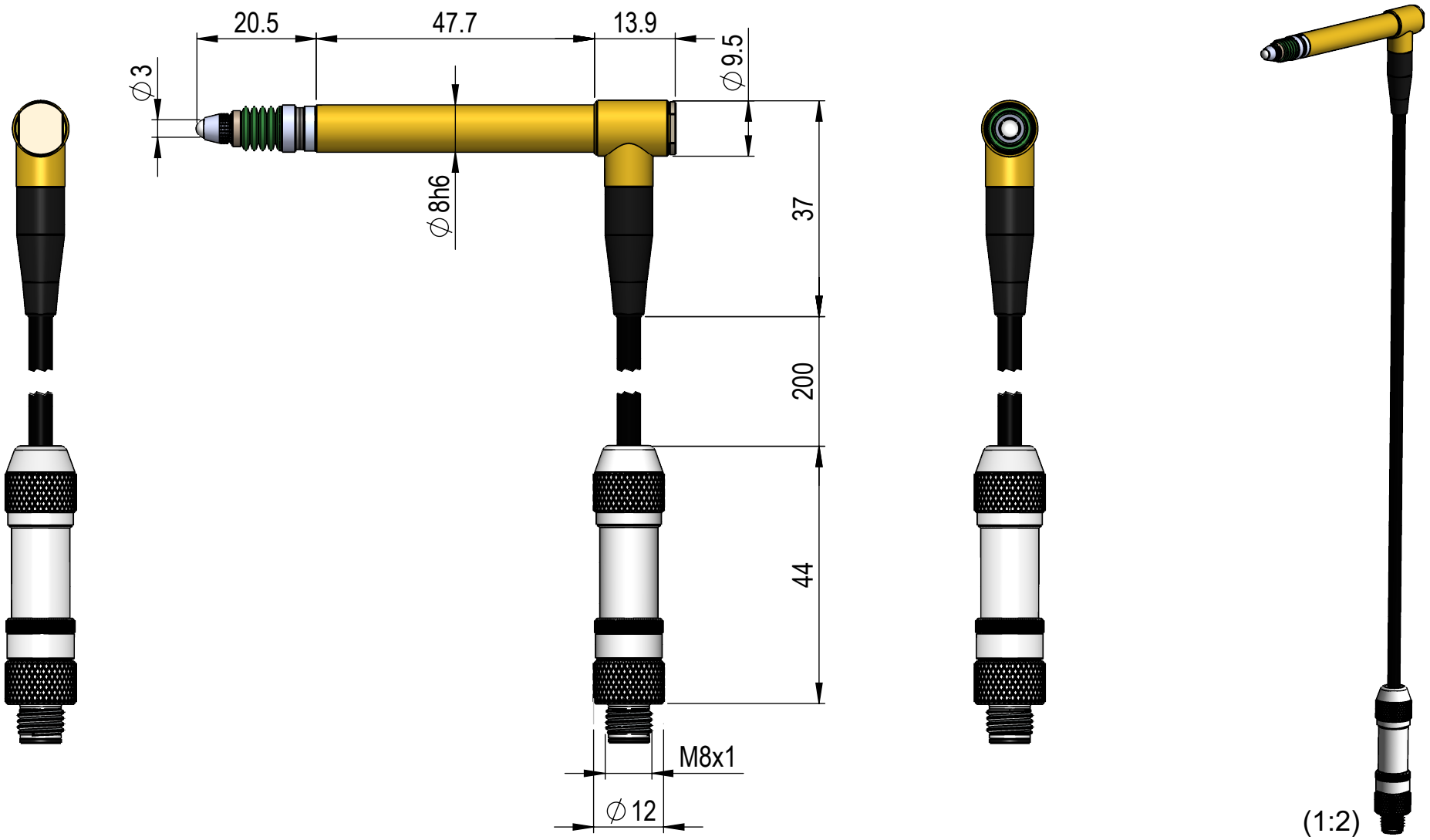

www.peterhirt.com

1005238

T102FPT

Massstab / Scale
1:1
mm