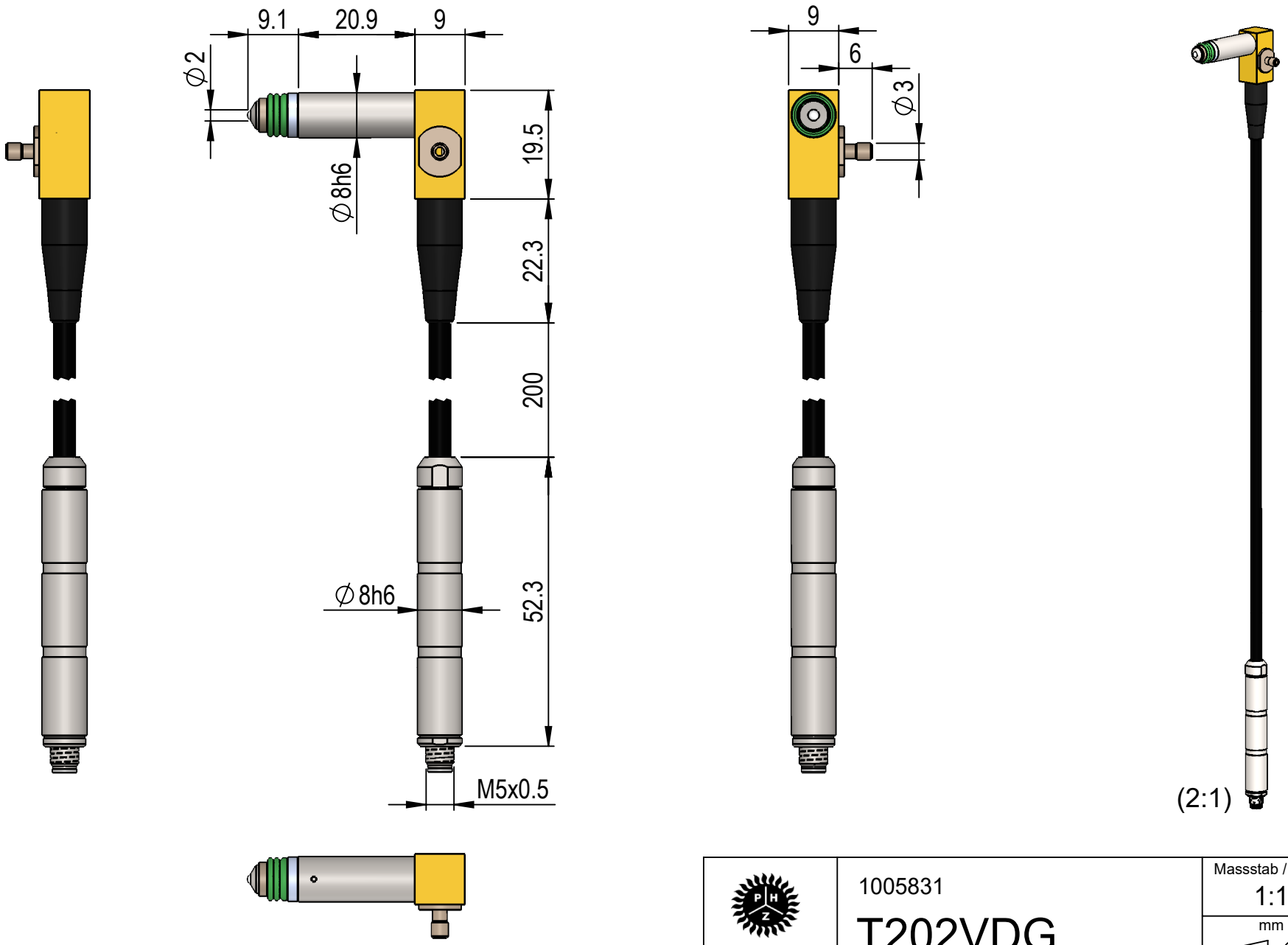

www.peterhirt.com

1005831

T202VDG

Massstab / Scale
1:1
mm