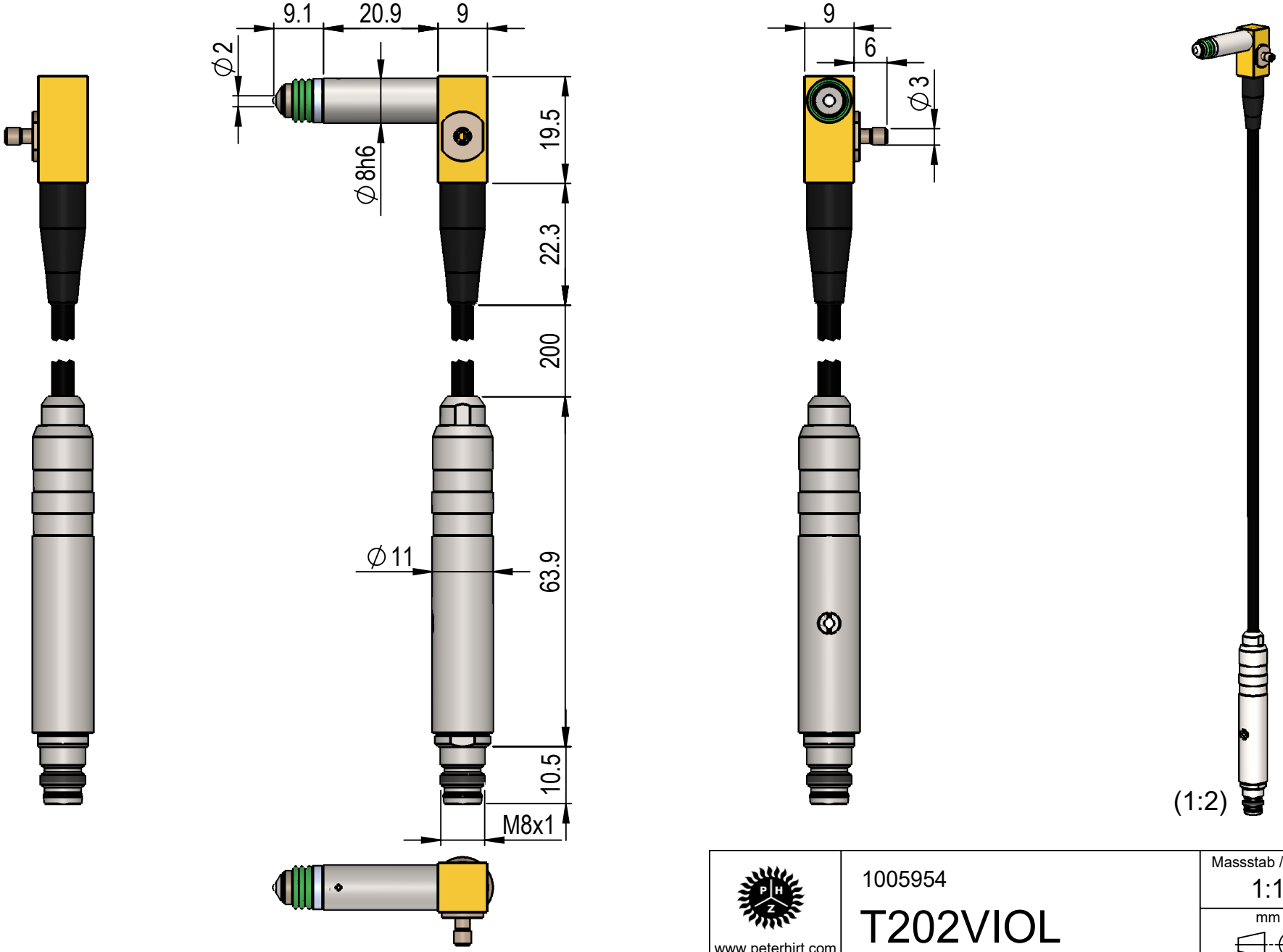

www.peterhirt.com

1005954

T202VIOL

Massstab / Scale
1:1
mm