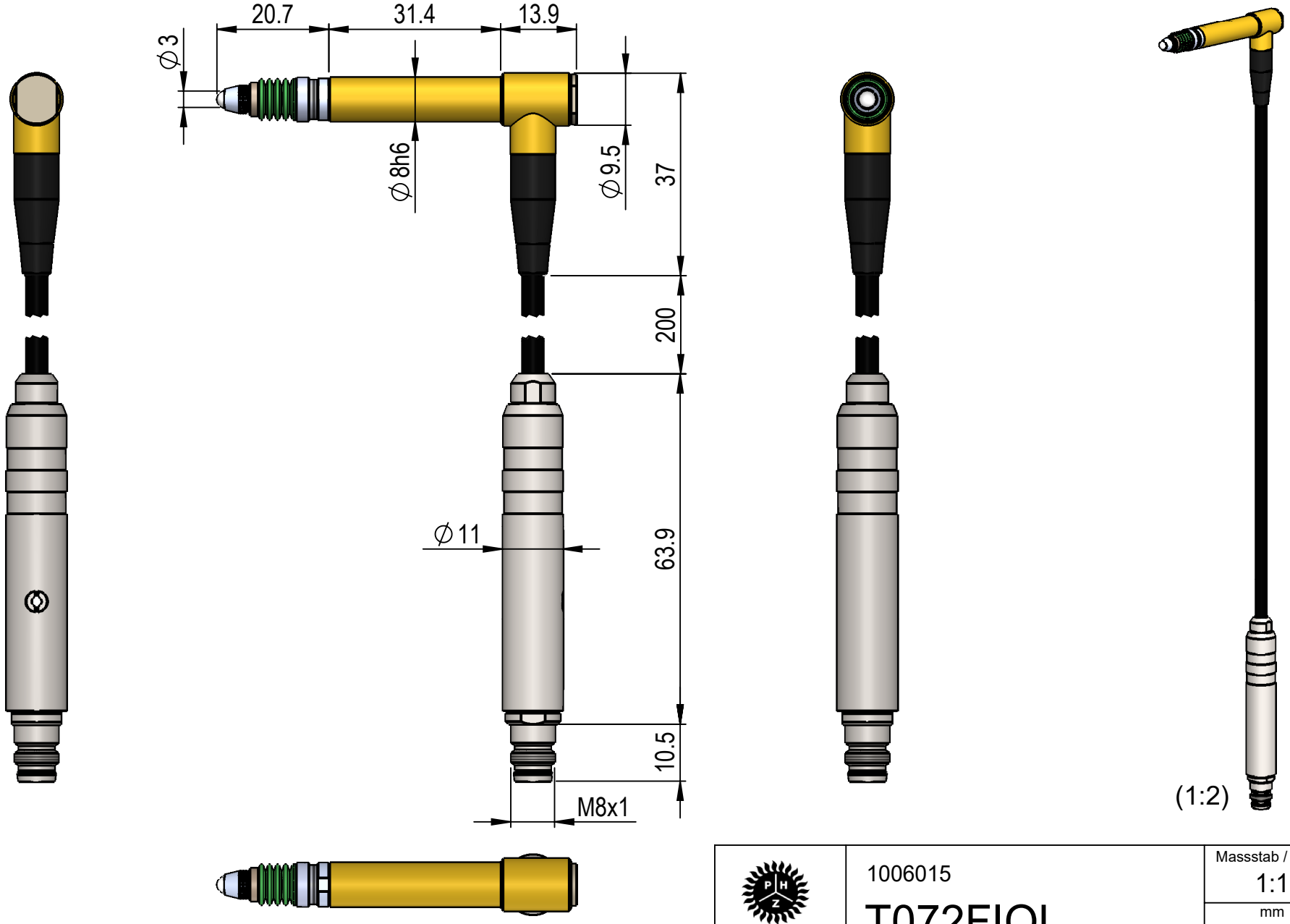

www.peterhirt.com

1006015

T072FIOL

Massstab / Scale
1:1
mm