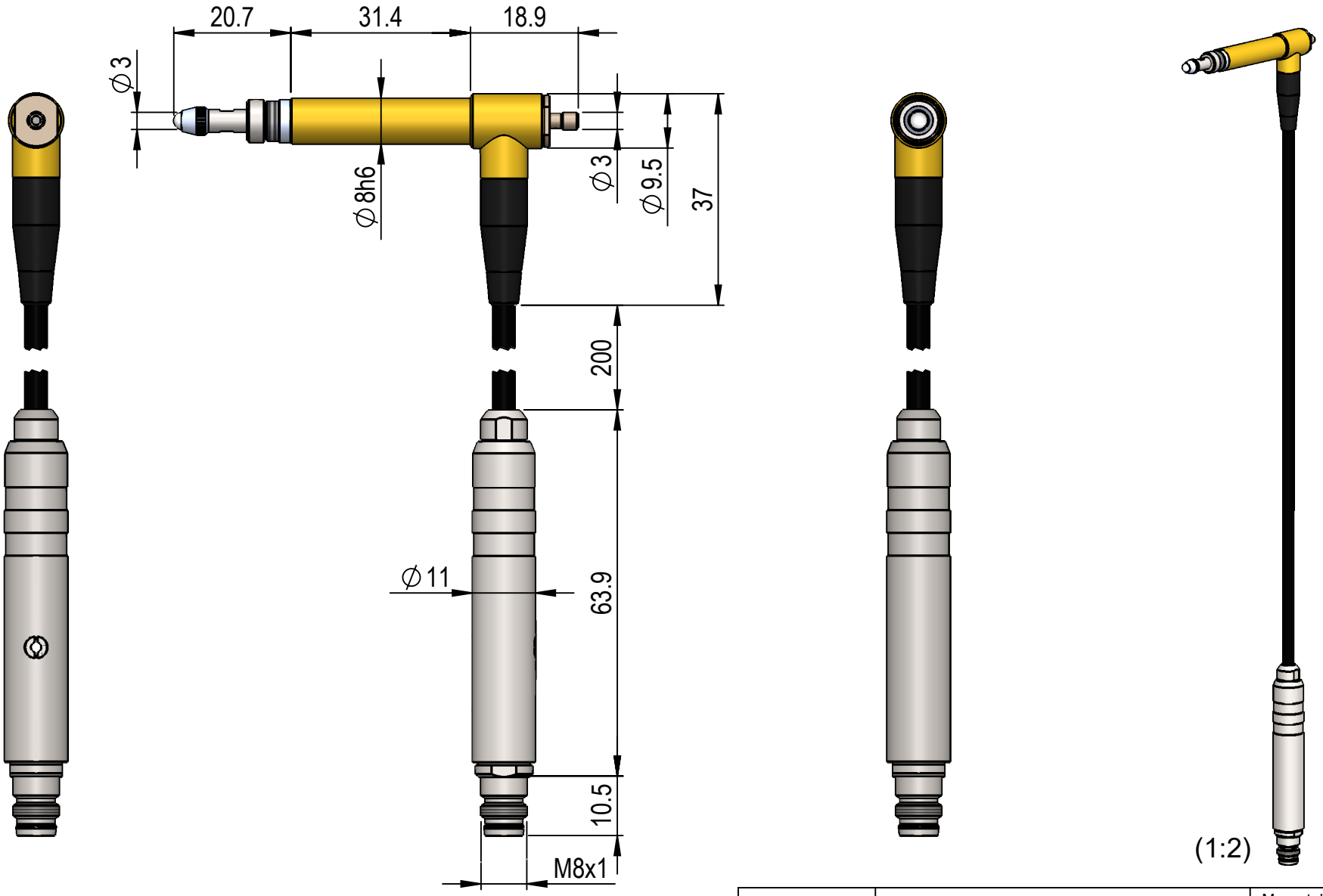

www.peterhirt.com

1006018

T072LIOL

Massstab / Scale
1:1
mm